Zeta 2 Recta

Butaca para Cines, Teatros y Auditorios.

DISEÑADO Y PRODUCIDO
100% EN ARGENTINA

rassegna
arquitectura y equipamientos

Características Técnicas

La butaca para Auditorios, Cines y Teatros modelo Zeta 2 Recta se realiza con madera multilaminada enchapada en madera natural de guatambú lustre poliuretano, cantos vistos lustrados. También disponible en MDF lustre poliuretano natural.

> **Patas:** Estructura en tubo de acero de 100 x 40 mm, con asentamiento inferior en planchuelas de 2" x 5/16". Patas intermedias vistas y extremos de fila con terminación estética opcional con placa o cajón de fibromadera pintado al poliuretano color negro o multilámina enchapada en guatambú lustre poliuretano natural.

> **Carcasa de respaldo:** Pieza plana de 530 x 670 mm, construida en madera multilaminada, encolada con adhesivos catalizados por radiofrecuencia, conformando un espesor final de 12 mm. También disponible en MDF de 15 mm.

> **Carcasa de asiento:** Pieza plana de 470 x 450 mm, construida en madera multilaminada, encolada con adhesivos catalizados por radiofrecuencia, conformando un espesor final de 12 mm. También disponible en MDF de 15 mm. Rebatimiento mediante rótula ejecutada en poliamida reforzada con fibra de vidrio accionada por resortes, u opcional con sistema de movimiento ralentizado.

> **Apoyabrazos:** Inyectado en polipropileno graneado color negro u opcional en macizo de madera de 20 mm de espesor lustre poliuretano natural.

> **Almohadillas:** Realizadas en espuma de poliuretano inyectada ignifuga, según normas nacionales e internacionales.

> **Tapizado:** tela tramada de algodón / poliéster, con aplicación posterior de retardante de llama Inspecta Shield®, o hilado Trevira® ignífugo. Color a elección según catálogo.

Características Opcionales

RESONADOR ACÚSTICO · TAPIZADO TREVIRA® · NUMERACIÓN ALFANUMÉRICA · TRATAMIENTO ANTILLAMA · CAJÓN TERMINAL · APOYABRAZOS MACIZO · ADAPTABLE OBESOS

Zeta 2 Recta

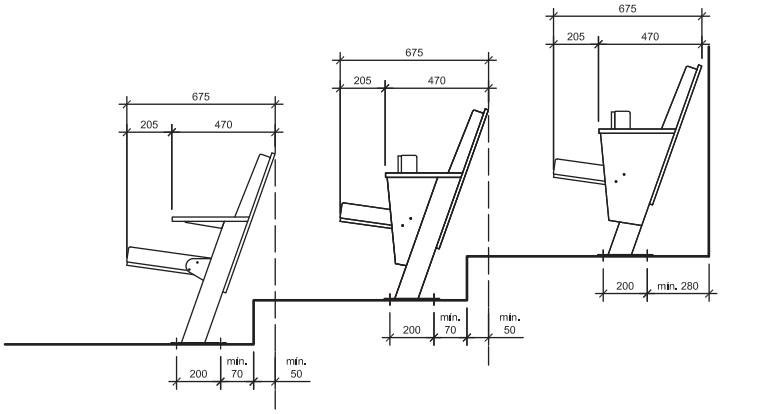

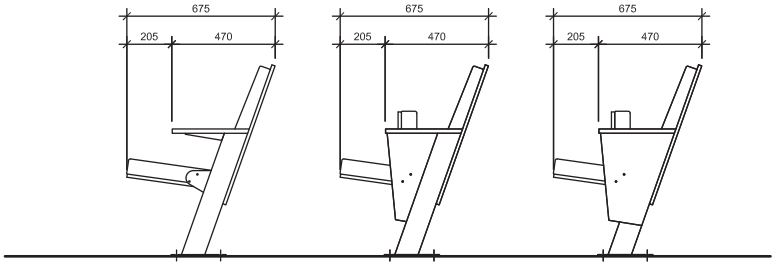

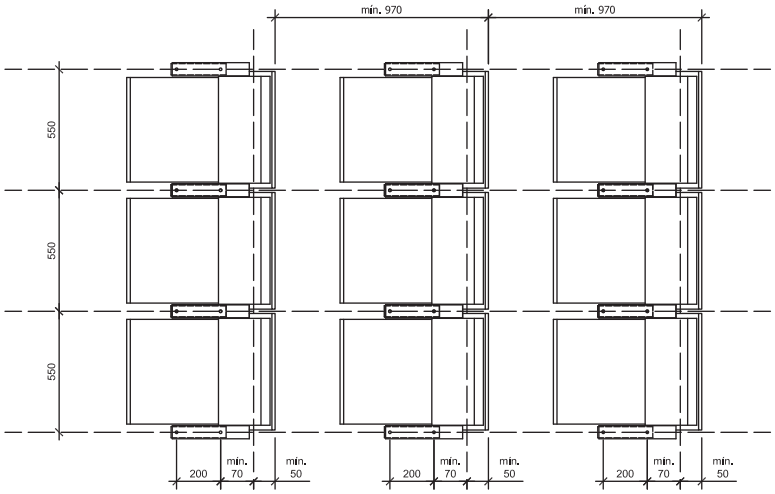

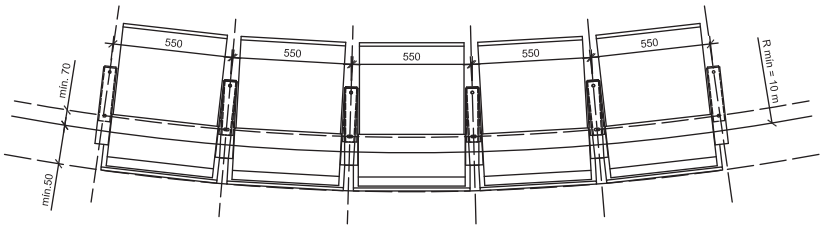

rassegna.com.ar
ventas@rassegna.com.ar
butacasrassegna
rassegnaequipamientos

rassegna
rassegnaequip
rassegna equipamientos
rassegnaarq

rassegna
arquitectura y equipamientos

Ciudad de Buenos Aires,
Argentina
Tel: 54 11 4857 3900
WhatsApp: 54 11 6530 5867